「全国レディーステニス大会」

優勝おめでとう！
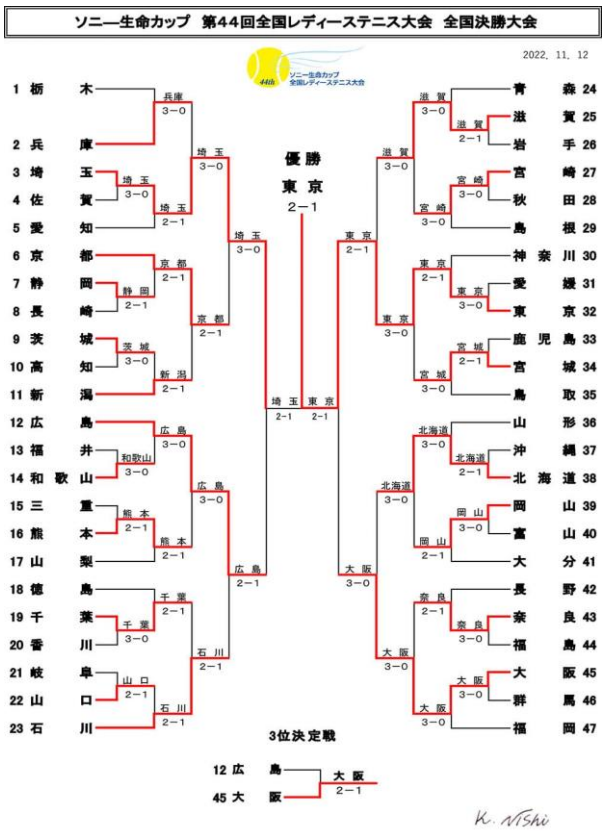
さる 11 月 10 日～12 日に昭和の森テニスセンターで開催された「ソニー生命カップ第 44 回全国レディーステニス大会 全国決勝大会」において、東京都代表チームの選手として立川市テニス連盟会員の尾嵜紗映さんが出場され東京都代表チームが見事に優勝しました。