第75回 立川市民体育大会　シニアMIXダブルス

★日時:6月5日　9:00～（予備日:6月6日）
★会場:泉町　　予備日:砂川

1	川村 千代見・榊原　良美	（	立川TC ）
2	Bye	（	）
3	川島　進・山下 かすみ	（	緑町・GM ）
4	立山　修・立山 サタ子	（	若葉町 ）
5	安藤　高二・村井　章代	（	15TC ）
6	大沢　英一・高田　眞澄	（	錦町 ）
7	小峰　孝志・田中 ひろみ	（	錦町 ）
8	笹山　健次・永沢 ゆり子	（	かいじ ）
9	池内 和雄・藪山田 香代子	（	若葉町 ）
10	田中　裕之・中川　裕恵	（	TBK ）
11	渡邉 正太郎・増村　邦子	（	緑町・中里 ）
12	神谷　武・古田　直子	（	立川TC ）
13	奥山　弘之・滝沢　紀子	（	多摩14代 ）
14	原　啓一・小林　晶子	（	立川TC・GM ）
15	小出　伸一・町本 真紀子	（	錦町 ）
16	高田　伸一・高田 和歌江	（	GM ）
17	石本　道吉・池野　朋子	（	かいじ ）
18	田中　英史・對馬　有里	（	一般 ）
19	小林　繁・中塚　由美	（	若葉町 ）
20	斉藤　明弘・相澤 千代子	（	一般 ）
21	戸塚　康彦・奥田 美智子	（	15TC ）
22	倉富　義隆・小山　浩子	（	錦町 ）
23	阿久津 直人・松本　千枝	（	立川TC ）
24	髙橋　顕一・髙橋　祥子	（	緑町 ）

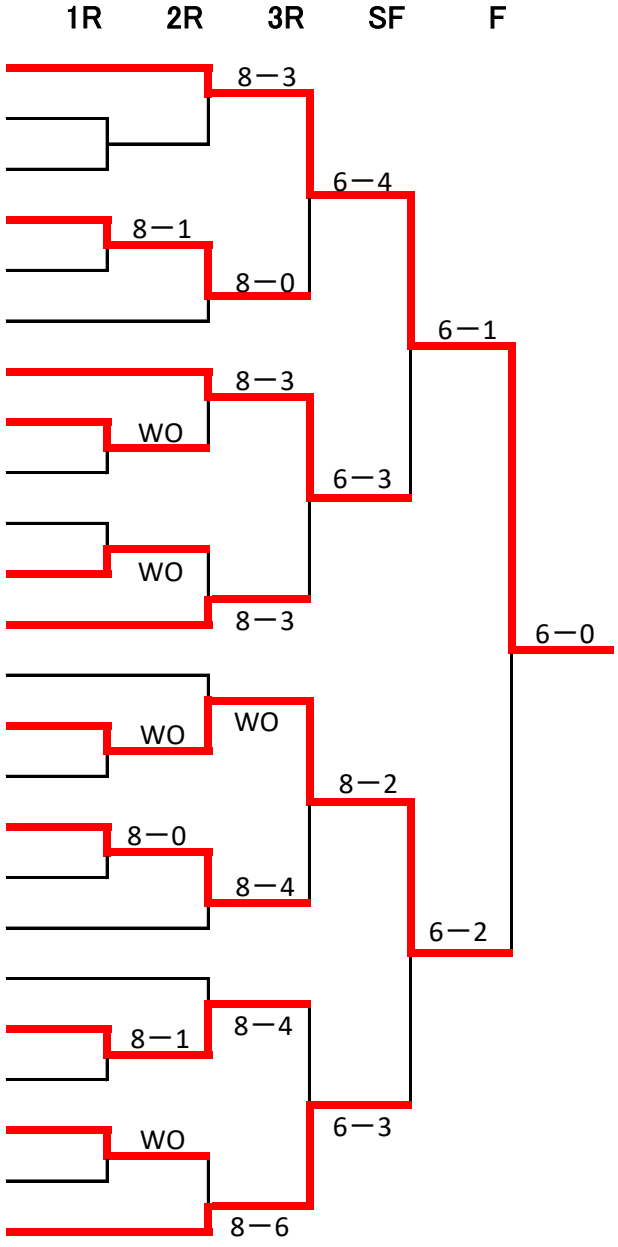

初戦のみ8ゲームマッチ（8-8タイブレーク）
以降6ゲームマッチ（6-6タイブレーク）